ՀՈՎՀԱՐ Հ-1-ի ՀԱՏԱԿԱԳԻԾ

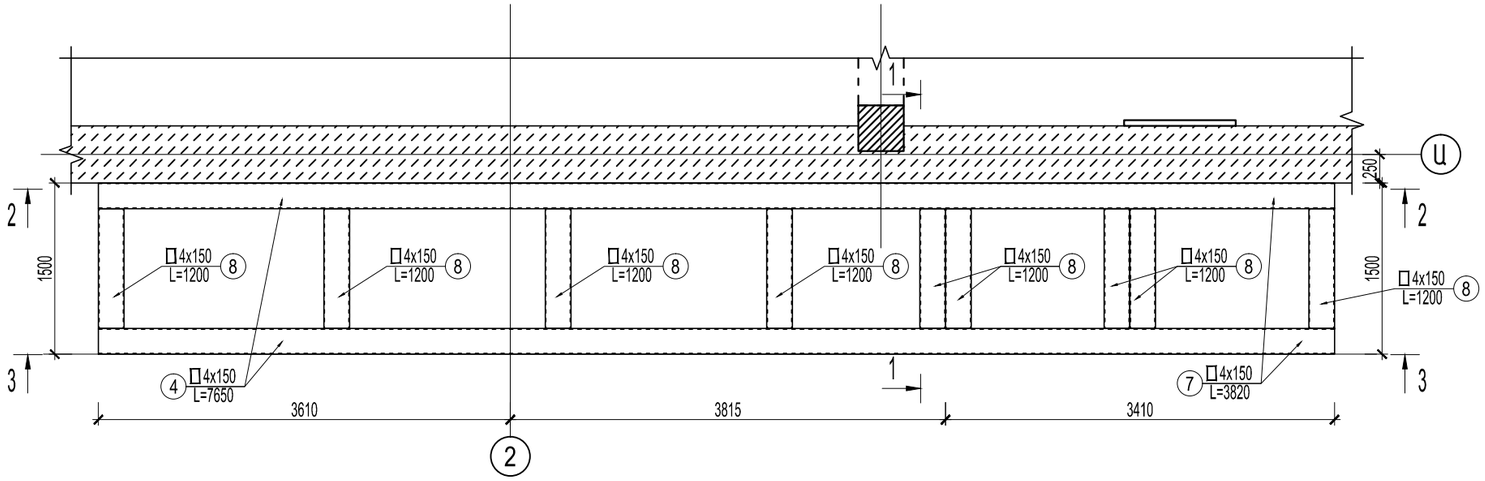

ՀՈՎՀԱՐ Հ-1 -Ի ՄԱՍՆԱԳԻՐ

N	ՀԱՏՎԱԾՔԸ ՄՄ.	ԵՐԿԱՐՈՒԹՅՈՒՆԸ ՄՄ.	ՔԱՆԱԿԸ	ՔԱՇԸ, կգ		ՇԱՆՈԹՈՒԹՅՈՒՆ
				ՄԵԿ ԷԼ.	ԲՈԼՈՐԻ	
1	□ 4x150	2660	1	47.91	47.9	
2	□ 4x150	3110	1	56.01	56.0	
3	□ 4x150	2000	1	36.02	36.0	
4	□ 4x150	7650	2	137.78	275.6	
5	□ 4x150	1890	2	34.04	68.1	
6	□ 4x150	2040	2	36.74	73.4	
7	□ 4x150	3820	2	68.80	137.6	
8	□ 4x150	1200	12	21.61	43.2	
9	L 5x75	200	17	1.16	19.7	
10	O 3x30	5.50գծ.մ	-	-	11.0	
11	- 6x100	200	17	0.94	16.0	
12	հեղյուս **M16**	650	34	1.03	34.9	

ՆՅՈՒԹԻ ԾԱԽՍԸ (կգ.)

□ 4x150	737.8	Պողպատի մակնիշը C235
O 3x30	11.0	
L 5x75	19.7	Պողպատի մակնիշը Вст3Кп2
- 6x100	16.0	
հեղյուս **M16**	34.9	

1 - 1

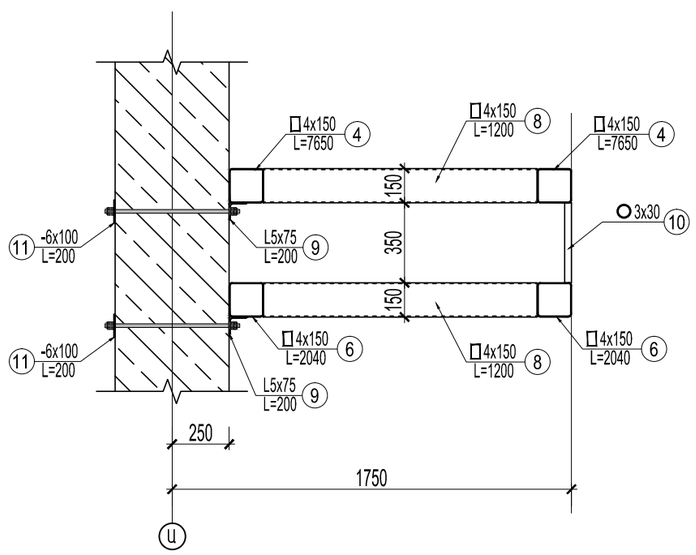

1. -. ԵՌԱԿՑՄԱՆ ԿԱՐԻ ՉԱՓՆ ԸՆԴՈՒՆԵԼ ԵՌԱԿՑՎՈՂ ԷԼԵՄԵՆՏՆԵՐԻ ՆՎԱԶԱԳՈՒՅՆ ՀԱՍՏՈՒԹՅԱՄԲ
   -. ՄՈՆՏԱԺՈՒՄԻՑ ՀԵՏՈ ԲՈԼՈՐ ՄԵՏԱՂԱԿԱՆ ՄԱԿԵՐԵՍՆԵՐԸ ՀԻՄՆԱՆԵՐԱՐԿԵԼ ԵՎ ՆԵՐԿԵԼ ԷՄԱԼՈՎ 2 ԱՆԳԱՄ
   -. ԵՌԱԿՑՈՒՄԸ ԻՐԱԿԱՆԱՑՆԵԼ Ց-42 ԷԼԵԿՏՐՈԴՈՎ

ԾՐԱԳՐԻ ԱՌԱՋԱԴՐԱՆՔ՝ TAN-07				ԹԱԼԻՆԻ ԹԻՎ 3 ՄԱՆԿԱՊԱՐՏԵԶԻ ՎԵՐԱԿԱՌՈՒՑՈՒՄ		
				ԿՈՆՍՏՐՈՒԿՏՈՐԱԿԱՆ ՄԱՍ	ՓՈՒԼ	ԹԵՐԹ	ԹԵՐԹԵՐ
					ԱՆ	Կ-35	44
ՆԱԽԱԳԾ.	Տ. ԳԱԲՐԻԵԼՅԱՆ			ՀՈՎՀԱՐ Հ-1	INTER energia	ՌՆՏԵՐ էներգիա ՍՊԸ	
ՊԱՇՏՈՆ	ԱԶԳԱՆՈՒՆ	ՍՏՈՐԱԳՐ.					